PRIME3

CSP11
CSP21

Owner's manual
Bedienungsanleitung
Instrukcja obsługi

LED Projector
LED-Projektor
Projektor LED

CSP11

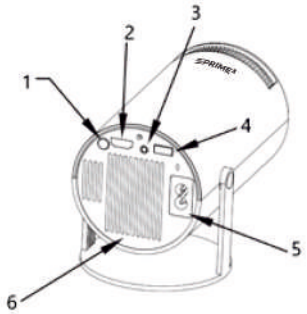

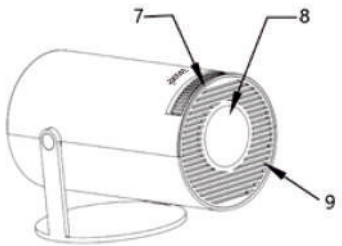

CSP21

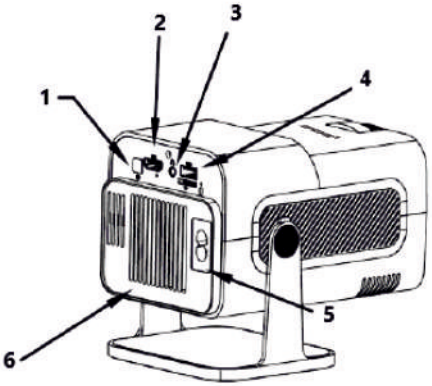

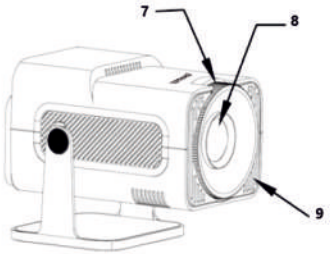

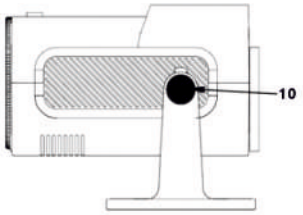

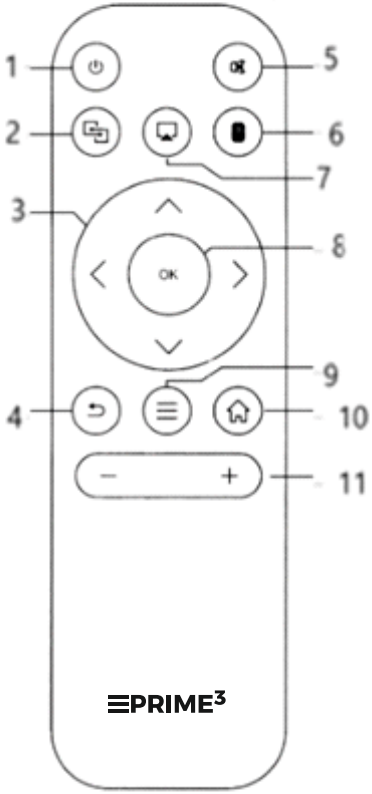
1
2
3
4
5
6
7
8
9
10
11
OK
PRIME3

IMPORTANT INFORMATION

- **To achieve maximum satisfaction, enjoy the performance of the product and learn about all its features and functions, please read this manual before using this product.**
- **Before using the appliance, read the operating instructions and follow the instructions contained therein. The manufacturer is not liable for damage caused by use of the appliance for purposes other than those for which it is intended or by improper use. Keep the operating instructions in a safe place so that they can also be consulted during subsequent use of the appliance.**
- **The device is intended for domestic use only.**
  Do not use for any other purpose.
- **The device must only be connected to a socket with characteristics that match those on the rating plate.**
- **Make sure that the total power consumption of all appliances connected to the wall socket does not exceed the maximum load of the fuse.**
- **If an extension cord is used, make sure that the total power consumption of the equipment connected to the extension cord does not exceed the load parameters of the extension cord. The extension cord should be laid out in such a way as to avoid accidental pulling and tripping. Do not allow the power cord to hang over the edge of a table or shelf or touch a hot surface.**
- **Always disconnect the device from the power supply before performing any maintenance work.**
- **When disconnecting the power cord, always pull it out of the socket by holding the plug. Never pull the power cord by pulling on the cable, as this may damage the plug or cable and, in extreme cases, may even result in fatal electric shock.**
- **Do not leave the device unattended when it is plugged into a power outlet.**
- **Do not immerse the device in water or any other liquid.**
- **The device should be cleaned regularly as described in the Cleaning and Maintenance section.**

- **Do not place the device near heat sources, flames, electric heating elements or on a hot oven. Do not place it on any other device.**
- **This equipment may be used by children aged 8 years and above and by persons with reduced physical, mental or sensory capabilities or lack of experience and knowledge if they have been given supervision or instruction concerning the safe use of the equipment and understand the hazards involved. Children should not play with the equipment. Children should not clean or maintain the equipment without supervision.**
- **Take special care when using the device when children or pets are nearby. Do not allow children to play with the device.**
- **Do not use the device near flammable materials.**
- **Do not expose the device to weather conditions (rain, sun, etc.) or use it in conditions of high humidity (bathrooms, damp caravans).**
- **Check the condition of the power cord periodically. If the power cord is damaged, it must be replaced by the manufacturer, a specialist repair shop or a qualified person to avoid danger.**
- **Do not use the device with a damaged power cord, plug, or if it has been dropped or damaged in any other way or is not working properly.**
- **Do not repair the device yourself, as this may result in electric shock. Return the damaged device to the appropriate service centre for inspection or repair. All repairs must be carried out by authorised service centres. Improper repairs may result in serious danger to the user.**
- **Do not place or insert any metal objects into the ventilation grilles.**
- **Disconnect the power supply from the mains socket when not in use.**
- **Do not touch the device with wet hands.**
- **Do not wrap the mains cable around the device.**
- **Only use original accessories for the device or those recommended by the manufacturer. The use of accessories not recommended by the manufacturer may damage the device and compromise safety.**

The device complies with the requirements of the following European Union directives:
- Low voltage electrical equipment
- Low voltage directive (LVD)
- Electromagnetic compatibility
- Electromagnetic compatibility (EMC)

Product marked CE on the rating plate

If the crossed-out wheelie bin symbol is displayed on the device, this means that the product is covered by the provisions of European Directive 2012/19/EU. Please familiarise yourself with the requirements of your local electrical and electronic waste collection system. Follow local regulations. Do not dispose of this product with normal household waste. Proper disposal of your old product will prevent potential negative effects on the environment and human health.

For detailed information on the nearest collection point, please contact the seller or 2N-Everpol Sp. z o.o., ul. Puławska 403A, 02-801 Warsaw, tel. +48 22 688 08 00, email: info@prime3.pl.

Environmental protection information

The packaging contains only the necessary components. Every effort has been made to ensure that the three components of the packaging are easy to separate: cardboard (box), polystyrene foam (internal protection) and polyethylene (bags, protective sheet). The device is made of materials that can be recycled and reused after dismantling by a specialised company. Please follow local regulations for the disposal of packaging materials, used batteries and unwanted devices.

The product is made of high-quality materials and components that can be recycled and reused.

Device description:
1. On/Off switch
2. HDMI port
3. AUX port
4. USB port
5. Power socket
6. Rear ventilation grille
7. Focus adjustment
8. Lens
9. Front ventilation grille
10. Projector tilt adjustment bracket

Remote control description
1. On/Off
2. Screen cloning
3. Navigation buttons
4. Back
5. Mute
6. Mouse button
7. AirPlay
8. Confirm button
9. Menu
10. Home
11. Volume control button

Use
- It is recommended to use the device in dark rooms for better image quality.
- Be careful when using the device – dropping or damaging it may reduce the
- display quality.
- Do not look directly into the lens while the device is in operation.

Installation and maintenance
- Do not disassemble or repair the projector yourself, as this may result in electric shock.
- Ventilation openings must remain unobstructed – do not place the projector on soft surfaces or cover it with materials.
- The continuous operating time of the projector should not exceed 6 hours.
- After use, the device should be disconnected from the power supply.
- The projector should be stored in a dry place at a moderate temperature.
- The device should not be exposed to direct sunlight.
- The projector is intended for home use only.

RULES FOR USING THE DEVICE

Switching on and power supply

- Insert the power supply plug into the power socket (5).
- Connect the other end of the power supply to a power outlet.
- Set the on/off switch (1) to the 'on' position.
- The indicator light next to the on/off switch (1) should light up. A red indicator means that the device is ready for operation, a blue indicator means that the device is in operation.

Adjustment
- The image focus is adjusted using the knob on the top of the housing.
- The projector body can be rotated up to 240°.
- It is recommended to place the device on a stable surface or use a tripod.

Connections
- Depending on your needs, you can connect various devices to the projector. To do this, use the appropriate cable or connectivity feature:
- The USB port allows you to connect data storage devices, such as a USB flash drive or a mouse to control the device.
- The HDMI connector supports devices such as computers, consoles and set-top boxes.
- Bluetooth connectivity is used exclusively for transmitting audio signals to receiving devices (e.g. headphones, speakers).
- The Wi-Fi connection allows you to use the Miracast (Android) and iOS Cast apps.

SETTINGS

WiFi, Bluetooth and other settings.

- To configure Wi-Fi, Bluetooth, language, projection settings, sound, date and time, enter the settings using the navigation buttons (3) on the remote control and then confirm your selection with the 'OK' button (8).
- In the next step, select the appropriate option depending on what you want to configure, e.g. Wi-Fi, Bluetooth, keystone correction or Device settings.

WiFi settings:

- To connect to the selected WiFi network, use the arrows on the remote control to select the WiFi settings and confirm your selection by pressing 'OK' on the remote control.
- Then select the device you want to connect to using the arrows and confirm with the 'OK' button.
- Optionally, enter the WiFi network password if it has been set.
- To enter the password, use the arrows on the remote control to navigate the keyboard displayed on the screen and confirm the letters and numbers with the 'OK.' button.

Bluetooth settings

- To connect to the selected Bluetooth device, use the arrows on the remote control to select 'Bluetooth' and confirm your selection by pressing "OK" on the remote control.
- Then select the device you want to connect to and confirm with the 'OK.' button.

Language settings

- The default language of the device is English.
- To change the language, use the arrows and the 'OK' button on the remote control to select the "Language" option in the settings. Then find the language you want to change to and confirm your selection with the 'OK' button on the remote control.

Setting the trapezoid

- To set the correct trapezoid correction angle, enter the settings, then use the arrows on the remote control to select the 'Trapezoid Correction' option and confirm your selection with the 'OK' button.
- Use the left/right and up/down arrows on the remote control to set the appropriate trapezoid angle.
- Then confirm with the 'OK' button. The device will move to the next corner, which should be set in the same way.

My apps

- To check which apps are installed on the device, select the 'My apps' icon using the arrows on the remote control and confirm your selection with the 'OK' button.
- The icons that are installed on the device will then be displayed on the screen.

Installing applications:

- Use the arrows and the 'OK' button on the remote control to select the 'Google Play' application.
- Then log in to your account, search for the application you want to download and press the 'Download' button to start the installation.

Cleaning

- Cleaning should be performed after disconnecting the device from the power supply.
- The housing should be wiped with a damp cloth.
- The lens is best cleaned with a cloth designed for glasses.
- The ventilation openings should be cleaned regularly.

Technical data CSP11:

- Resolution: 1280 x 720 P
- Keystone system: Electronic correction
- Focus mode: Manual
- Recommended projection distance: 0.6 - 4 m
- Projection size: 40-200 inches
- System: Android 13
- Device dimensions: 17 x 10.1 x 10.1 cm

Technical data CSP21:

- Resolution: 1280 x 720 P
- Keystone system: Electronic correction
- Focus mode: Manual
- Recommended projection distance: 0.6 - 4 m
- Projection size: 40-200 inches
- System: Android 13
- Device dimensions: 17.55 x 9 x 9.8 cm

WICHTIGE INFORMATIONEN

- **Um ein Höchstmaß an Zufriedenheit zu erreichen, die Leistung des Geräts zu genießen und alle seine Eigenschaften und Funktionen kennen zu lernen, lesen Sie bitte diese Anleitung, bevor Sie das Gerät benutzen.**
- **Lesen Sie vor der Verwendung des Geräts die Bedienungsanleitung und befolgen Sie die darin enthaltenen Anweisungen. Der Hersteller haftet nicht für Schäden, die durch eine nicht bestimmungsgemäße oder unsachgemäße Verwendung des Geräts entstehen. Bewahren Sie die Bedienungsanleitung so auf, dass sie auch bei späterem Gebrauch des Gerätes zu Rate gezogen werden kann.**
- **Das Gerät ist nur für den Hausgebrauch bestimmt. Verwenden Sie es nicht für andere Zwecke.**
- **Das Gerät darf nur an eine Steckdose angeschlossen werden, deren Eigenschaften mit den Angaben auf dem Typenschild übereinstimmen.**
- **Vergewissern Sie sich, dass die Gesamtleistungsaufnahme aller an die Wandsteckdose angeschlossenen Geräte die maximale Last der Sicherung nicht überschreitet.**
- **Wenn ein Verlängerungskabel verwendet wird, stellen Sie sicher, dass die Gesamtleistungsaufnahme der an das Verlängerungskabel angeschlossenen Geräte die Belastungsparameter des Verlängerungskabels nicht überschreitet. Das Verlängerungskabel sollte so verlegt werden, dass ein versehentliches Ziehen und Stolpern vermieden wird. Achten Sie darauf, dass das Netzkabel nicht über die Kante eines Tisches oder Regals hängt oder eine heiße Oberfläche berührt.**
- **Trennen Sie das Gerät immer von der Stromversorgung, bevor Sie Wartungsarbeiten durchführen.**
- **Wenn Sie das Netzkabel abziehen, ziehen Sie es immer am Stecker aus der Steckdose. Ziehen Sie das Netzkabel niemals am Kabel, da dies den Stecker oder das Kabel beschädigen und im Extremfall sogar zu einem tödlichen Stromschlag führen kann.**
- **Lassen Sie das Gerät nicht unbeaufsichtigt, wenn es an eine Steckdose angeschlossen ist.**

- **Tauchen Sie das Gerät nicht in Wasser oder eine andere Flüssigkeit ein.**
- **Das Gerät sollte regelmäßig gereinigt werden, wie im Abschnitt Reinigung und Wartung beschrieben.**
- **Stellen Sie das Gerät nicht in die Nähe von Wärmequellen, Flammen, elektrischen Heizelementen oder auf einen heißen Ofen. Stellen Sie es nicht auf ein anderes Gerät.**
- **Dieses Gerät kann von Kindern ab 8 Jahren und von Personen mit eingeschränkten körperlichen, geistigen oder sensorischen Fähigkeiten oder mangelnder Erfahrung und Kenntnis benutzt werden, wenn sie beaufsichtigt oder bezüglich des sicheren Gebrauchs des Geräts unterwiesen wurden und die damit verbundenen Gefahren verstehen. Kinder sollten nicht mit dem Gerät spielen. Kinder sollten die Geräte nicht ohne Aufsicht reinigen oder warten.**
- **Seien Sie besonders vorsichtig bei der Verwendung des Geräts, wenn Kinder oder Haustiere in der Nähe sind. Erlauben Sie Kindern nicht, mit dem Gerät zu spielen.**
- **Verwenden Sie das Gerät nicht in der Nähe von brennbaren Materialien.**
- **Setzen Sie das Gerät nicht den Witterungsbedingungen (Regen, Sonne usw.) aus und verwenden Sie es nicht in Räumen mit hoher Luftfeuchtigkeit (Badezimmer, feuchte Wohnwagen).**
- **Überprüfen Sie regelmäßig den Zustand des Netzkabels. Wenn das Netzkabel beschädigt ist, muss es durch den Hersteller, eine Fachwerkstatt oder eine qualifizierte Person ersetzt werden, um Gefahren zu vermeiden.**
- **Verwenden Sie das Gerät nicht, wenn das Netzkabel oder der Stecker beschädigt sind oder wenn es heruntergefallen ist oder auf andere Weise beschädigt wurde oder nicht richtig funktioniert.**
- **Reparieren Sie das Gerät nicht selbst, da dies zu einem Stromschlag führen kann. Bringen Sie das beschädigte Gerät zur Inspektion oder Reparatur in ein entsprechendes Servicezentrum. Alle Reparaturen müssen von autorisierten Kundendienststellen durchgeführt werden. Unsachgemäße Reparaturen können zu einer ernsthaften Gefährdung des Benutzers führen.**

- **Stecken Sie keine Metallgegenstände in die Lüftungsgitter.**
- **Ziehen Sie den Netzstecker aus der Steckdose, wenn Sie das Gerät nicht benutzen.**
- **Berühren Sie das Gerät nicht mit nassen Händen.**
- **Wickeln Sie das Netzkabel nicht um das Gerät.**
- **Verwenden Sie nur Originalzubehör für das Gerät oder das vom Hersteller empfohlene Zubehör. Die Verwendung von Zubehör, das nicht vom Hersteller empfohlen wird, kann das Gerät beschädigen und die Sicherheit beeinträchtigen.**

CE Das Gerät entspricht den Anforderungen der folgenden Richtlinien der Europäischen Union:
- Elektrische Niederspannungsgeräte
- Niederspannungsrichtlinie (LVD)
- Elektromagnetische Verträglichkeit
- Elektromagnetische Verträglichkeit (EMV)

Produkt mit CE-Kennzeichnung auf dem Typenschild

Wenn das Symbol der durchgestrichenen Mülltonne auf dem Gerät angezeigt wird, bedeutet dies, dass das Produkt unter die Bestimmungen der europäischen Richtlinie 2012/19/EU fällt. Bitte machen Sie sich mit den Anforderungen Ihres örtlichen Sammelsystems für elektrische und elektronische Abfälle vertraut. Befolgen Sie die örtlichen Vorschriften. Entsorgen Sie dieses Produkt nicht mit dem normalen Hausmüll. Die ordnungsgemäße Entsorgung Ihres alten Produkts verhindert mögliche negative Auswirkungen auf die Umwelt und die menschliche Gesundheit. Ausführliche Informationen über die nächstgelegene Sammelstelle erhalten Sie bei den Verkäufer oder 2N-Everpol Sp. z o.o., ul. Puławska 403A, 02-801 Warschau, Tel. +48 22 688 08 00, E-Mail: info@prime3.pl.

Informationen zum Umweltschutz
Die Verpackung enthält nur die notwendigen Bestandteile. Es wurde darauf geachtet, dass die drei Bestandteile der Verpackung leicht zu trennen sind: Karton (Schachtel), Polystyrolschaum (Innenschutz) und Polyethylen (Beutel, Schutzfolie). Das Gerät besteht aus Materialien, die nach der Demontage durch einen Fachbetrieb recycelt und wiederverwendet werden können. Bitte beachten Sie die örtlichen Vorschriften für die Entsorgung von Verpackungsmaterial, verbrauchten Batterien und nicht mehr benötigten Geräten.

Das Produkt ist aus hochwertigen Materialien und Komponenten hergestellt, die recycelt und wiederverwendet werden können.

Beschreibung des Gerätes:
1. Ein/Aus-Schalter
2. HDMI-Anschluss
3. AUX-Anschluss
4. USB-Anschluss
5. Stromanschluss
6. Hinteres Lüftungsgitter
7. Fokuseinstellung
8. Objektiv
9. Vorderes Lüftungsgitter
10. Halterung für die Neigungseinstellung des Projektors

Beschreibung der Fernbedienung
1. Ein/Aus
2. Bildschirm klonen
3. Navigationstasten
4. Zurück
5. Stummschalten
6. Maustaste
7. AirPlay
8. Taste "Bestätigen
9. Menü
10. Startseite
11. Taste für die Lautstärkeregelung

Verwendung
- Es wird empfohlen, das Gerät in dunklen Räumen zu verwenden, um eine bessere Bildqualität zu erzielen.
- Seien Sie bei der Verwendung des Geräts vorsichtig - wenn es herunterfällt oder beschädigt wird, kann die Anzeigequalität beeinträchtigt werden.
- Schauen Sie nicht direkt in die Linse, während das Gerät in Betrieb ist.

Installation und Wartung
- Nehmen Sie den Projektor nicht selbst auseinander und reparieren Sie ihn nicht selbst, da dies zu einem Stromschlag führen kann.
- Die Lüftungsöffnungen müssen frei bleiben - stellen Sie den Projektor nicht auf weiche Oberflächen und decken Sie ihn nicht mit Materialien ab.
- Die ununterbrochene Betriebszeit des Projektors sollte 6 Stunden nicht überschreiten.
- Nach dem Gebrauch sollte das Gerät von der Stromversorgung getrennt werden.
- Der Projektor sollte an einem trockenen Ort bei moderater Temperatur gelagert werden.
- Das Gerät sollte nicht dem direkten Sonnenlicht ausgesetzt werden.
- Der Projektor ist nur für den Heimgebrauch bestimmt.

REGELN FÜR DIE VERWENDUNG DES GERÄTS

Einschalten und Stromzufuhr
- Stecken Sie den Stecker des Netzteils in die Netzsteckdose (5).
- Schließen Sie das andere Ende des Netzteils an eine Netzsteckdose an.
- Stellen Sie den Ein-/Ausschalter (1) in die Position "on".
- Die Kontrollleuchte neben dem Ein/Aus-Schalter (1) muss aufleuchten. Eine rote Anzeige bedeutet, dass das Gerät betriebsbereit ist, eine blaue Anzeige bedeutet, dass das Gerät in Betrieb ist.

Einstellung
- Die Bildschärfe wird mit dem Drehknopf auf der Oberseite des Gehäuses eingestellt.
- Das Projektorgehäuse kann um bis zu 240° gedreht werden.
- Es wird empfohlen, das Gerät auf eine stabile Oberfläche zu stellen oder ein Stativ zu verwenden.

Anschlüsse
- Je nach Ihren Bedürfnissen können Sie verschiedene Geräte an den Projektor anschließen. Verwenden Sie dazu das entsprechende Kabel oder die entsprechende Anschlussmöglichkeit:
- An den USB-Anschluss können Sie Datenspeichergeräte, wie z. B. ein USB-Flash-Laufwerk, oder eine Maus zur Steuerung des Geräts anschließen.
- Der HDMI-Anschluss unterstützt Geräte wie Computer, Konsolen und Set-Top-Boxen.
- Die Bluetooth-Verbindung wird ausschließlich für die Übertragung von Audiosignalen an Empfangsgeräte (z. B. Kopfhörer, Lautsprecher) verwendet.
- Die Wi-Fi-Verbindung ermöglicht die Verwendung der Miracast- (Android) und iOS Cast-Apps.

EINSTELLUNGEN

WiFi, Bluetooth und andere Einstellungen

- Um eine Verbindung mit dem ausgewählten WiFi-Netzwerk herzustellen, wählen Sie mit den Pfeiltasten der Fernbedienung die WiFi-Einstellungen aus und bestätigen Sie Ihre Auswahl durch Drücken von "OK" auf der Fernbedienung.
- Wählen Sie dann mit den Pfeiltasten das Gerät aus, mit dem Sie sich verbinden möchten, und bestätigen Sie mit der Taste "OK".
- Geben Sie optional das Passwort des WiFi-Netzwerks ein, falls es festgelegt wurde.
- Um das Passwort einzugeben, navigieren Sie mit den Pfeiltasten auf der Fernbedienung durch die auf dem Bildschirm angezeigte Tastatur und bestätigen Sie die Buchstaben und Zahlen mit der Taste "OK".

WiFi-Einstellungen:

- Nehmen Sie den Projektor nicht selbst auseinander und reparieren Sie ihn nicht selbst, da dies zu einem Stromschlag führen kann.
- Die Lüftungsöffnungen müssen frei bleiben - stellen Sie den Projektor nicht auf weiche Oberflächen und decken Sie ihn nicht mit Materialien ab.
- Die ununterbrochene Betriebszeit des Projektors sollte 6 Stunden nicht überschreiten.
- Nach dem Gebrauch sollte das Gerät von der Stromversorgung getrennt werden.
- Der Projektor sollte an einem trockenen Ort bei moderater Temperatur gelagert werden.
- Das Gerät sollte nicht dem direkten Sonnenlicht ausgesetzt werden.
- Der Projektor ist nur für den Heimgebrauch bestimmt.

Bluetooth-Einstellungen

- Um sich mit dem ausgewählten Bluetooth-Gerät zu verbinden, wählen Sie mit den Pfeiltasten der Fernbedienung "Bluetooth" und bestätigen Sie Ihre Auswahl mit der Taste "OK" auf der Fernbedienung.
- Wählen Sie dann das Gerät aus, mit dem Sie sich verbinden möchten, und bestätigen Sie mit der Taste "OK".

Spracheinstellungen

- Die Standardsprache des Geräts ist Englisch.
- Um die Sprache zu ändern, wählen Sie mit den Pfeiltasten und der 'OK'-Taste auf der Fernbedienung die Option "Sprache" in den Einstellungen. Suchen Sie dann die Sprache, die Sie ändern möchten, und bestätigen Sie Ihre Auswahl mit der 'OK'-Taste auf der Fernbedienung.

Einstellung des Trapezes

- Um den richtigen Trapezkorrekturwinkel einzustellen, gehen Sie in die Einstellungen, wählen Sie dann mit den Pfeilen auf der Fernbedienung die Option "Trapezkorrektur" und bestätigen Sie Ihre Auswahl mit der Taste "OK".
- Benutzen Sie die Pfeiltasten links/rechts und oben/unten auf der Fernbedienung, um den richtigen Trapezwinkel einzustellen.
- Sie dann mit der Taste "OK". Das Gerät wechselt zur nächsten Ecke, die auf die gleiche Weise eingestellt werden sollte.

Meine Apps

- Um zu überprüfen, welche Apps auf dem Gerät installiert sind, wählen Sie mit den Pfeilen auf der Fernbedienung das Symbol "Meine Apps" und bestätigen Sie Ihre Auswahl mit der Taste "OK".
- Die Symbole, die auf dem Gerät installiert sind, werden dann auf dem Bildschirm angezeigt.

Installieren von Anwendungen:

- Wählen Sie mit den Pfeiltasten und der Taste "OK" auf der Fernbedienung die Anwendung "Google Play" aus.
- Melden Sie sich dann bei Ihrem Konto an, suchen Sie nach der Anwendung, die Sie herunterladen möchten, und drücken Sie auf die Schaltfläche "Herunterladen", um die Installation zu starten.

Reinigung
- Die Reinigung sollte durchgeführt werden, nachdem das Gerät von der Stromversorgung getrennt wurde.
- Das Gehäuse sollte mit einem feuchten Tuch abgewischt werden.
- Das Objektiv lässt sich am besten mit einem Brillentuch reinigen.
- Die Lüftungsöffnungen sollten regelmäßig gereinigt werden.

Technische Daten CSP11:
- Auflösung: 1280 x 720 P
- Keystone-System: Elektronische Korrektur
- Fokus-Modus: Manuell
- Empfohlener Projektionsabstand: 0.6 - 4 m
- Projektionsgröße: 40-200 Zoll
- System: Android 13
- Abmessungen des Geräts: 17 x 10,1 x 10,1 cm

Technische Daten CSP21:
- Auflösung: 1280 x 720P
- Keystone-System: Elektronische Korrektur
- Fokus-Modus: Manuell
- Empfohlener Projektionsabstand: 0.6 - 4 m
- Projektionsgröße: 40-200 Zoll
- System: Android 13
- Abmessungen des Geräts: 17,55 x 9 x 9,8 cm

Warunki gwarancji

Prosimy o dokładne zapoznanie się z niniejszymi warunkami gwarancji, postępowanie zgodnie z zasadami prawidłowej eksploatacji towaru (zwanego dalej **Towarem**), opisanymi w szczególności w instrukcji do Towaru, użytkowanie Towaru zgodne z przeznaczeniem, ścisłe przestrzeganie warunków gwarancji oraz staranne przechowywanie niniejszego dokumentu przez cały okres użytkowania Towaru. Znajomość i stosowanie zasad określonych w warunkach gwarancji oraz instrukcji do Towaru jest podstawą długotrwałego korzystania z Towaru.znajdujące się w produkcie wynosi 6 miesięcy od daty zakupu.

§ 1. Zakres gwarancji

1. Gwarant (tj. 2N-Everpol sp. z o.o. z siedzibą w Warszawie, ul. Puławska 403A, 02-801 Warszawa, NIP:9512079512, KRS: 0000164987, XIII Wydział Gospodarczy KRS Sądu Rejonowego dla m. st. Warszawa, kapitał zakładowy 50 tys. zł), na zasadach określonych
   w niniejszych warunkach gwarancji, udziela gwarancji na Towar (w szczególności z zastrzeżeniem §3 ust.2) tylko kupującemu (tj. konsumentowi albo osobie fizycznej zawierającej umowę bezpośrednio związaną z jej działalnością gospodarczą, gdy z treści tej umowy wynika, że nie posiada ona dla niej charakteru zawodowego).
2. Odpowiedzialność z tytułu gwarancji obejmuje tylko wady materiałowe i wynikające z procesu produkcji powstałe z przyczyn tkwiących w Towarze, w momencie jego wydania kupującemu.
3. Z tytułu gwarancji przysługuje prawo do bezpłatnej naprawy lub wymiany Towaru.
4. W przypadku uznania reklamacji Gwarant może dokonać wymiany, gdy kupujący żąda naprawy, lub Gwarant może dokonać naprawy, gdy kupujący żąda wymiany, jeżeli naprawa albo wymiana wybrana przez kupującego jest niemożliwa lub wymagałoby nadmiernych kosztów dla Gwaranta. Przy ocenie nadmierności kosztów dla Gwaranta uwzględnia się wszelkie okoliczności sprawy. Jeżeli naprawa i wymiana są niemożliwe lub wymagałyby nadmiernych kosztów dla Gwaranta, może on odmówić naprawy albo wymiany - w takim przypadku Gwarant zastrzega sobie prawo (według swojego wyboru) zaproponowania kupującemu obniżenie ceny albo odstąpienie od umowy.
5. Gwarancja obejmuje tylko obszar Rzeczypospolitej Polskiej i tylko Towar nabyty na terenie Rzeczypospolitej Polskiej, pochodzący z dystrybucji Gwaranta.
6. Kupującemu w przypadku braku zgodności Towaru z umową z mocy prawa przysługują środki ochrony prawnej ze strony i na koszt sprzedawcy; gwarancja nie ma wpływu na te środki ochrony prawnej. Gwarancja nie wyłącza, nie ogranicza ani nie zawiesza uprawnień kupującego wynikających z bezwzględnie obowiązujących przepisów prawa.

§ 2. Okres gwarancji

1. Okres gwarancji na Towar, z zastrzeżeniem §3 ust. 2, wynosi 24 miesiące (z wyjątkiem baterii w Towarze - jeśli występuje - na którą udzielana jest 6 miesięczna gwarancja).
2. Okres gwarancji liczony jest od daty wydania Towaru kupującemu, która to data jest potwierdzana na dokumencie wydania.

§ 3. Wyłączenia

1. Gwarancja nie obejmuje w szczególności wad Towaru wynikłych z:
   - nieprzestrzegania przez kupującego instrukcji do Towaru, w szczególności, w zakresie eksploatacji i okresowej konserwacji Towaru;
   - zastosowania przez kupującego do czyszczenia Towaru środków czyszczących lub konserwujących niezgodnych z instrukcją
     do Towaru;
   - montażu Towaru przez kupującego w sposób niezgodny z instrukcją do Towaru;
   - przechowywania lub transportu Towaru przez kupującego w sposób niezgodny z instrukcją do Towaru;
     Uwaga! Towar należy przechowywać w szczególności w pomieszczeniach zakrytych, suchych, wentylowanych i nienasłonecznionych;
   - użytkowania Towaru przez kupującego w sposób niezgodny z jego przeznaczeniem;
   - samodzielnej, nieautoryzowanej przez Gwaranta, zmiany lub naprawy Towaru przez kupującego.
2. Gwarancja – w zależności od grupy do której należy Towar – nie obejmuje wymienionych poniżej elementów Towaru:
   a) w grupie pojazdów elektrycznych marki PRIME3: opony, dętki, łożyska, klocki hamulcowe, linki hamulcowe, żarówki, dzwonki mechaniczne, rączki,
   b) w grupie AUDIO: przewody USB/AUX, elementy montażowe, rączki, kółka, nóżki, maskownice, pilot, mikrofony przewodowe,
   c) w grupie MAŁE AGD: sznury przyłączeniowe, sieciowe, żarówki, elementy szklane (np. dzbanki, talerze), filtry, ślimaki, mieszadła, nasadki, rozdrabniacze.
   d) w grupie CAR AUDIO / Rejestratory: bezpieczniki, wiązki fabryczne, wymienne panele, ramki / przewody USB, zasilacze, uchwyty.

Warunki gwarancji

§ 4. Procedura reklamacyjna

1. W przypadku stwierdzenia wady Towaru, kupujący przed dokonaniem zgłoszenia reklamacyjnego powinien się upewnić czy postępował zgodnie z instrukcją do Towaru.

   Uwaga! Kupujący powinien dokonywać oceny Towaru, m.in. w zakresie wyglądu zewnętrznego, po jego rozpakowaniu. W przypadku stwierdzenia jakichkolwiek wad Towaru, kupujący powinien powstrzymać się od jakichkolwiek dalszych działań (np. użytkowania Towaru) i poinformować Gwaranta o stwierdzonych wadach (poprzez złożenie zgłoszenia reklamacyjnego).

2. Zgłoszenie reklamacji z tytułu gwarancji zaleca się dokonać niezwłocznie, np. w terminie 7 dni od daty zauważenia wady.
3. Zgłoszenie reklamacji można dokonać, m.in. pisemnie na adres serwisu Gwaranta (SERWIS 2N-Everpol Sp. z o.o., ul. Puławska 12, 05-532 Baniocha, tel. +48 22 688 08 33, serwis@2n-everpol.pl) lub za pośrednictwem dedykowanego formularza do obsługi reklamacji w systemie „od drzwi - do drzwi": https://dpd-pl.2n-everpol.pl/

   Pisemne zgłoszenie reklamacyjne powinno zawierać:
   - oznaczenie reklamowanego Towaru; zaleca się wskazać w zgłoszeniu reklamacyjnym w szczególności następujące informacje:
   - nazwa Towaru, model, dane pozwalające na zidentyfikowanie Towaru,
   - opis wady,
   - datę stwierdzenia wady,
   - ilość reklamowanego Towaru,
   - imię i nazwisko, adres, e-mail oraz telefon do osoby, z którą należy się kontaktować w sprawie zgłoszenia reklamacyjnego,
   - adres, pod którym znajduje się reklamowany Towar,
   - zdjęcia lub nagrania wideo dokumentujące zgłaszaną wadę,
   - uprawdopodobnienie okoliczności zakupu reklamowanego Towaru (np. paragon, fakturę, itd.).

   W celu przyspieszenia procesu rozpatrywania reklamacji zaleca się od razu w zgłoszeniu reklamacyjnym przekazać Gwarantowi w szczególności wszystkie informacje, materiały i dokumenty określone w niniejszych warunkach gwarancji.

   W przypadku transportu reklamowanego Towaru zaleca się korzystać z oryginalnego opakowania Towaru, którego zadaniem jest m.in. zabezpieczać Towar na czas transportu.

4. Gwarant ustosunkuje się do reklamacji konsumenta w terminie 14 dni od dnia otrzymania reklamacji. W przypadku uznania reklamacji wykonanie obowiązków wynikających z gwarancji (określonych w §1 ust. 3 Warunków gwarancji) nastąpi w rozsądnym czasie od chwili, w której Gwarant został poinformowany przez kupującego o braku zgodności Towaru z umową, i bez nadmiernych niedogodności dla kupującego, uwzględniając specyfikę Towaru oraz cel, w jakim kupujący go nabył.

   Szybkość realizacji procedury reklamacyjnej zależy m.in. od zapewnienia Gwarantowi przez kupującego możliwości sprawdzenia Towaru oraz wykonania innych czynności określonych warunkami gwarancji.

   Godziny pracy serwisu Gwaranta w dni robocze: poniedziałek - piątek, 10.00 - 16.00.

5. Zaleca się powstrzymanie od korzystania z wadliwego Towaru.
6. Zaleca się przygotować Towar do procedury reklamacyjnej, np. przez oczyszczenie Towaru.
7. Gwarant zastrzega sobie prawo naprawy Towaru w miejscu jego użytkowania przez kupującego.
8. Gwarant nie ma obowiązku zapewnienia Towaru zastępczego na czas procedowania reklamacji.
9. Wadliwy Towar, który wymieniono, staje się własnością Gwaranta. Kupujący nie jest zobowiązany do zapłaty za zwykłe korzystanie z Towaru, który następnie został wymieniony.
10. Do wykonania obsługi gwarancyjnej upoważniony jest Gwarant i podmioty specjalistyczne/autoryzowane serwisy wskazane przez Gwaranta.

2N-Everpol Sp. z o.o. | 2023| © PRIME3 zastrzega sobie wszelkie prawa, w tym prawo własności przemysłowej oraz wszystkie prawa do dysponowania, takie jak kopiowanie i przekazywanie osobom trzecim.

WAŻNE INFORMACJE

- **Aby osiągnąć najwyższą satysfakcje, cieszyć się wydajnością produktu i poznać jego wszystkie cechy i funkcje, prosimy o przeczytanie niniejszej instrukcji przed przystąpieniem do korzystania z tego produktu.**
- **Przed rozpoczęciem użytkowania urządzenia przeczytać instrukcję obsługi i postępować według wskazówek w niej zawartych. Producent nie odpowiada za szkody spowodowane użytkowaniem urządzenia niezgodnie z jego przeznaczeniem lub niewłaściwą jego obsługą. Instrukcję obsługi należy zachować, aby można było korzystać z niej również w trakcie późniejszego użytkowania wyrobu.**
- **Urządzenie służy wyłącznie do użytku domowego. Nie używać do innych celów, niezgodnych z jego przeznaczeniem.**
- **Urządzenie należy podłączyć wyłącznie do gniazdka o charakterystyce zgodnej z wartościami na tabliczce znamionowej.**
- **Należy sprawdzić, czy całkowity pobór prądu wszystkich urządzeń podłączonych do gniazdka ściennego nie przekracza maksymalnego obciążenia bezpiecznika.**
- **Jeżeli wykorzystywany jest przedłużacz, należy sprawdzić, czy łączny pobór mocy sprzętu podłączonego do przedłużacza, nie przekracza parametrów obciążenia przedłużacza. Przewód przedłużacza należy ułożyć w taki sposób by uniknąć przypadkowych pociągnięć i potknięcia się o niego. Nie pozwalaj, aby przewód zasilający urządzenia zwisał na krawędzią stołu lub półki, lub dotykał gorącej powierzchni.**
- **Przed pracami konserwacyjnymi należy zawsze bezwzględnie odłączyć urządzenie od zasilania.**
- **Odłączając kabel zasilający należy zawsze wyciągać go z gniazdka trzymając za wtyczkę. Nigdy nie należy wyciągać przewodu zasilającego ciągnąc za kabel, ponieważ uszkodzeniu może ulec wtyczka lub kabel, w skrajnym wypadku może dojść nawet do śmiertelnego porażenia prądem.**
- **Nie wolno pozostawiać bez nadzoru urządzenia włączonego do gniazdka.**

- **Nie zanurzaj urządzenia w wodzie lub żadnym innym płynie.**
- **Urządzenie powinno być regularnie czyszczone według zaleceń opisanych w części o Czyszczeniu i konserwacji urządzenia.**
- **Nie umieszczaj urządzenia blisko źródeł ciepła, płomieni, elektrycznego elementu grzewczego lub na gorącym piekarniku. Nie umieszczaj na żadnym innym urządzeniu.**
- **Niniejszy sprzęt może być użytkowany przez dzieci w wieku co najmniej 8 lat i przez osoby o obniżonych możliwościach fizycznych, umysłowych i osoby o braku doświadczenia i znajomości sprzętu, jeżeli zapewniony zostanie nadzór lub instruktaż odnośnie użytkowania sprzętu w bezpieczny sposób, tak aby związane z tym zagrożenia były zrozumiałe. Dzieci nie powinny bawić się sprzętem. Dzieci bez nadzoru nie powinny wykonywać czyszczenia i konserwacji sprzętu.**
- **Należy zachować szczególną ostrożność podczas korzystania z urządzenia, gdy w pobliżu przebywają dzieci lub zwierzęta domowe. Nie należy dopuszczać dzieci do zabawy urządzeniem.**
- **Nie korzystać z urządzenia w pobliżu materiałów łatwopalnych.**
- **Nie wystawiaj urządzenia na działanie warunków atmosferycznych (deszczu, słońca, etc.) ani nie używaj w warunkach podwyższonej wilgotności (łazienki, wilgotne domki kempingowe).**
- **Okresowo sprawdzaj stan przewodu zasilającego. Jeżeli przewód zasilający nieodłączalny ulegnie uszkodzeniu, to powinien on być wymieniony u wytwórcy lub w specjalistycznym zakładzie naprawczym albo przez wykwalifikowaną osobę w celu uniknięcia zagrożenia.**
- **Nie używaj urządzenia z uszkodzonym przewodem zasilającym, wtyczką lub jeśli zostało upuszczone lub uszkodzone w jakikolwiek inny sposób lub nieprawidłowo pracuje.**
- **Nie naprawiaj urządzenia samodzielnie, gdyż grozi to porażeniem. Uszkodzone urządzenie oddaj do właściwego punktu serwisowego w celu sprawdzenia lub dokonania naprawy. Wszelkich napraw mogą dokonywać wyłącznie uprawnione punkty serwisowe. Nieprawidłowo wykonana naprawa może spowodować poważne zagrożenie dla użytkownika.**

- **Nie należy umieszczać ani wkładać żadnych metalowych przedmiotów w kratki wentylacyjne.**
- **Odłączaj zasilacz od gniazdka elektrycznego, gdy nie jest on używany.**
- **Nie wolno chwytać urządzenia mokrymi dłońmi.**
- **Nie zawijaj przewodu sieciowego wokół urządzenia.**
- **Używaj tylko oryginalnych akcesoriów do urządzenia lub rekomendowanych przez producenta. Używanie akcesoriów nierekomendowanych przez producenta może doprowadzić do uszkodzenia urządzenia oraz zagrozić bezpieczeństwu użytkowania.**

CE Urządzenie jest zgodne z wymogami dyrektyw Unii Europejskiej:
Urządzenia elektryczne niskonapięciowe
- Low voltage directive (LVD)
- Kompatybilność elektromagnetyczna
- Electromagnetic compatibility (EMC)

Wyrób oznaczony CE na tabliczce znamionowej

Jeśli na urządzeniu znajduje się znak przekreślonego kosza na śmieci, oznacza to, że produkt jest objęty postanowieniami dyrektywy europejskiej 2012/19/EU. Należy zapoznać się z wymaganiami dotyczącymi lokalnego systemu zbiórki odpadów elektrycznych i elektronicznych. Należy postępować zgodnie z lokalnymi przepisami. Nie wolno wyrzucać tego produktu razem ze zwykłymi odpadami domowymi. Prawidłowe usunięcie starego produktu zapobiegniepotencjalnym negatywnym skutkom dla środowiska naturalnego i zdrowia ludzkiego.
Szczegółowe informacje o najbliższymi punkcie zbiorki można uzyskać bezpośrednio od sprzedawcy lub w firmie 2N-Everpol Sp. z o.o., ul. Puławska 403A, 02-801 Warszawa, tel. +48 22 688 08 00, email: info@prime3.pl.

Informacje o ochronie środowiska naturalnego
Opakowanie zawiera tylko niezbędne elementy. Dołożono wszelkich starań, aby trzy materiały składowe opakowania były łatwe do oddzielenia: karton (pudełko), pianka polistyrenowa (zabezpieczenia wewnątrz) i polietylen (torebki, arkusz ochronny). Urządzenie wyprodukowano z materiałów, które można poddać recyklingowi i użyć ponownie po ich demontażu przez wyspecjalizowaną firmę. Należy przestrzegać lokalnych przepisów dotyczących utylizacji materiałów opakowaniowych, zużytych baterii i niepotrzebnych urządzeń.

Produkt został wyprodukowany z wysokiej jakości materiałów i podzespołów, które można poddać recyklingowi i ponownie użyć.

Opis urządzenia:
1. Włącznik/Wyłącznik
2. Port HDMI
3. Port AUX
4. Port USB
5. Gniazdo zasilające
6. Kratka wentylacyjna tylna
7. Regulacja ostrości
8. Soczewka
9. Kratka wentylacyjna przednia
10. Uchwyt regulacji konta nachylenia projektora

Opis pilota:
1. Włącz/Wyłącz
2. Klonowanie ekranu
3. Przyciski nawigacyjne
4. Powrót
5. Wyciszenie
6. Przycisk myszy
7. AirPlay
8. Przycisk potwierdzający
9. Menu
10. Home
11. Przycisk regulacji głośności

Użytkowanie
- Zaleca się stosowanie urządzenia w ciemnych pomieszczeniach, w celu uzyskania lepszej jakości obrazu.
- Należy koniecznie zachować ostrożność podczas użytkowania – upadek lub uszkodzenie może obniżyć jakość wyświetlania.
- W czasie pracy urządzenia nie należy spoglądać bezpośrednio w obiektyw.

Instalacja i konserwacja
- Nie należy samodzielnie rozkręcać, naprawiać projektora jest to niedozwolone z uwagi na ryzyko porażenia prądem.
- Otwory wentylacyjne muszą pozostać odsłonięte – nie należy ustawiać projektora na miękkich powierzchniach ani przykrywać go materiałami.
- Czas ciągłej pracy projektora nie powinien przekraczać 6 godzin.
- Po zakończeniu użytkowania urządzenie powinno zostać odłączone od zasilania.
- Przechowywanie projektora powinno odbywać się w suchym miejscu, w umiarkowanej temperaturze.
- Urządzenie nie powinno być narażone na bezpośrednie działanie promieni słonecznych
- Projektor przeznaczony jest wyłącznie do użytku domowego.

ZASADY KORZYSTANIA Z URZĄDZENIA

Włączanie i zasilanie
- Włożyć wtyczkę zasilacza do gniazda zasilającego (5).
- Drugi koniec zasilacza podłączyć do gniazdka.
- Ustawić włącznik/wyłącznik (1) na pozycję„włącz”.
- Kontrolka znajdująca się obok włącznika/wyłącznika (1) powinna zacząć się świecić. Czerwony wskaźnik oznacza gotowość do pracy, niebieski wskaźnik sygnalizuje prace urządzenia.

Regulacja
- Ostrość obrazu ustawia się za pomocą pokrętła umieszczonego na górze obudowy.
- Korpus projektora posiada możliwość obrotu do 240°.
- Zalecane jest ustawienie urządzenia na stabilnej powierzchni lub zastosowanie statywu.

Połączenia
- W zależności od potrzeb, do projektora można podłączyć różne urządzenia.
  W tym celu należy użyć odpowiedniego kabla lub funkcji łączności:
- Port USB umożliwia podłączenie nośników danych, np. pendrive'a bądź myszy do sterowania urządzeniem.
- Złącze HDMI obsługuje urządzenia takie jak komputery, konsole, dekodery.
- Łączność Bluetooth służy wyłącznie do przesyłania sygnału audio do urządzeń odbiorczych (np. słuchawek, głośników).
- Połączenie Wi-Fi umożliwia korzystanie z aplikacji Miracast (Android) oraz iOS Cast.

USTAWIENIA

Konfiguracja WiFi, Bluetooth, inne.

- W celu skonfigurowania sieci Wi-Fi, Bluetooth, języka, ustawień projekcji, dźwięku, daty oraz godziny, należy wejść w ustawienia, używając przycisków nawigacyjnych (3) na pilocie, a następnie zatwierdzić wybór przyciskiem „OK." (8).
- W kolejnym kroku należy wybrać odpowiednią opcję w zależności od tego, co ma być skonfigurowane – np. Wi-Fi, Bluetooth, korekcję trapezu lub Ustawienia urządzenia.

Ustawienie WiFi:

- Aby połączyć się z wybraną siecią WiFi, należy, używając strzałek na pilocie, wybrać ustawienia WiFi i zatwierdzić wybór wciskając „OK" na pilocie.
- Następnie należy wybrać urządzenie, z którym chcemy się połączyć, używając strzałek, i również zatwierdzić przyciskiem „OK"
- Opcjonalnie należy wprowadzić hasło do sieci WiFi jeśli jest ustawione.
- By wprowadzić hasło należy poruszać się po klawiaturze wyświetlonej na ekranie za pomocą strzałek na pilocie i odpowiednie litery i cyfry zatwierdzać przyciskiem „OK."

Ustawienie Bluetooth

- Aby połączyć się z wybranym urządzeniem Bluetooth, należy, używając strzałek na pilocie, wybrać „Bluetooth" i zatwierdzić wybór, wciskając „OK" na pilocie.
- Następnie należy wybrać urządzenie, z którym chcemy się połączyć, i również zatwierdzić przyciskiem „OK"

Ustawienie języka

- Domyślny językiem, z jakim urządzenie rozpocznie pracę jest język Polski.
- Aby zmienić język należy, za pomocą strzałek oraz przycisku „OK" na pilocie, wybrać w ustawieniach opcję „język". Następnie należy wyszukać język, na który chce się zmienić i zatwierdzić wybór przyciskiem „OK" na pilocie.

Ustawianie trapezu

- By ustawić odpowiedni kąt korekcji trapezu należy wejść w ustawienie, a następnie strzałkami na pilocie wybrać opcję „Korekcja Trapezu" oraz przyciskiem „OK" zatwierdzić wybór.
- Za pomocą strzałek na pilocie lewo/prawo, góra/dół należy ustawić odpowiedni kąt trapezu.
- Następnie należy zatwierdzić przyciskiem „OK". Urządzenie przejdzie do następnego rogu, który należy w taki sam sposób ustawić.

Moje aplikacje:

- Aby sprawdzić, jakie aplikacje są zainstalowane na urządzeniu, należy zaznaczyć ikonę „Moje aplikacje" za pomocą strzałek na pilocie i zatwierdzić wybór przyciskiem „ OK".
- Następnie na ekranie wyświetlą się ikony, które są zainstalowane na urządzeniu.

Instalacja aplikacji:

- Za pomocą strzałek i przycisku „OK" na pilocie wybierz aplikację „Google Play". Następnie zaloguj się na swoje konto, wyszukaj aplikację, którą chcesz pobrać, i naciśnij przycisk „Pobierz", aby rozpocząć instalację.

Czyszczenie

- Czyszczenie powinno odbywać się po uprzednim odłączeniu urządzenia od zasilania.
- Obudowę należy przecierać wilgotną szmatką.
- Soczewkę najlepiej czyścić ściereczką przeznaczoną do okularów.
- Otwory wentylacyjne powinny być czyszczone regularnie.

Dane techniczne CSP11:
- Rozdzielczość: 1280 x 720 P
- System trapezowy: Elektroniczna korekcja
- Tryb ustawiania ostrości: Manualnie
- Sugerowana odległość projekcji: 0.6 - 4 m
- Rozmiar projekcji: 40-200 cali
- System: Android 13
- Wymiary urządzenia: 17 x 10,1 x 10,1 cm

Dane techniczne CSP21:
- Rozdzielczość: 1280 x 720P
- System trapezowy: Elektroniczna korekcja
- Tryb ustawiania ostrości: Manualnie
- Sugerowana odległość projekcji: 0.6-4m
- Rozmiar projekcji: 40-200 cali
- System: Android 13
- Wymiary urządzenia: 17.55 x 9 x 9.8 cm

PRIME3

2N-Everpol Sp. z o.o.
ul. Pulawska 403A
02-801 Warsaw, Poland
phone: +48 22 688 08 00
e-mail: info@prime3.pl
www.prime3.pl
W przypadku pytań lub problemów
prosimy o kontakt z naszym serwisem.
In case of questions or problems
please contact our service.
Tel. +48 22 688 08 33
E-mail: info@prime3.pl

Wszelkie prawa zastrzeżone. Wszystkie nazwy marek są zarejestrowanymi
znakami towarowymi należącymi do odpowiednich podmiotów.
Dane i parametry techniczne mogą ulec zmianie bez wcześniejszego uprzedzenia.

All rights reserved. All brand names are registered trademarks of their
respective owners. Specifications are subject to change without prior notice.